iER420-3300-00T0.1

设备面安装尺寸
Equipment mounting face dimension

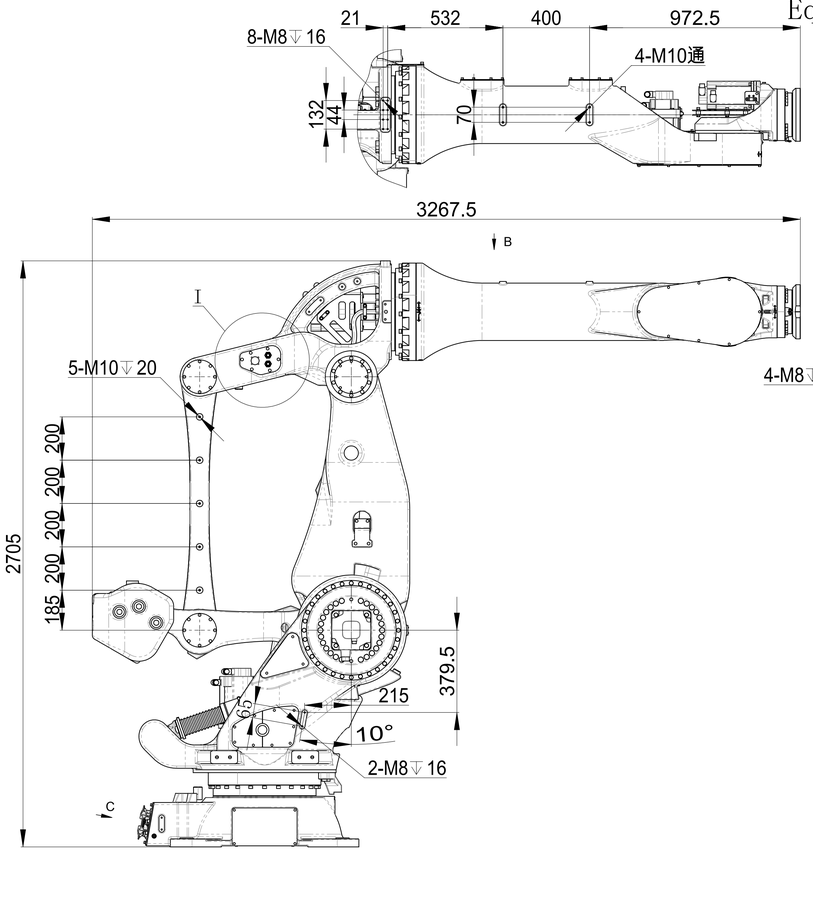

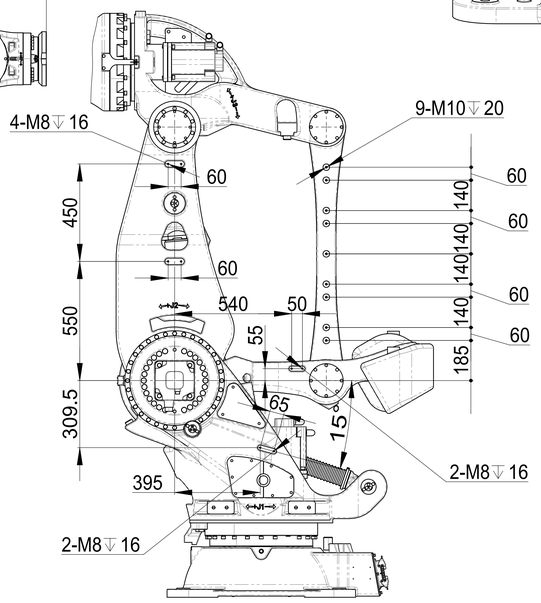

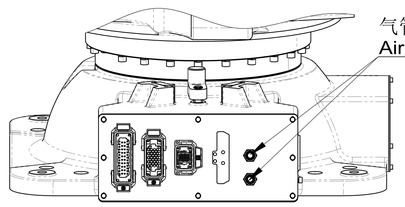

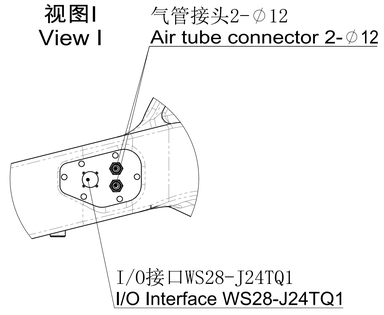

动作范围图
Motion range

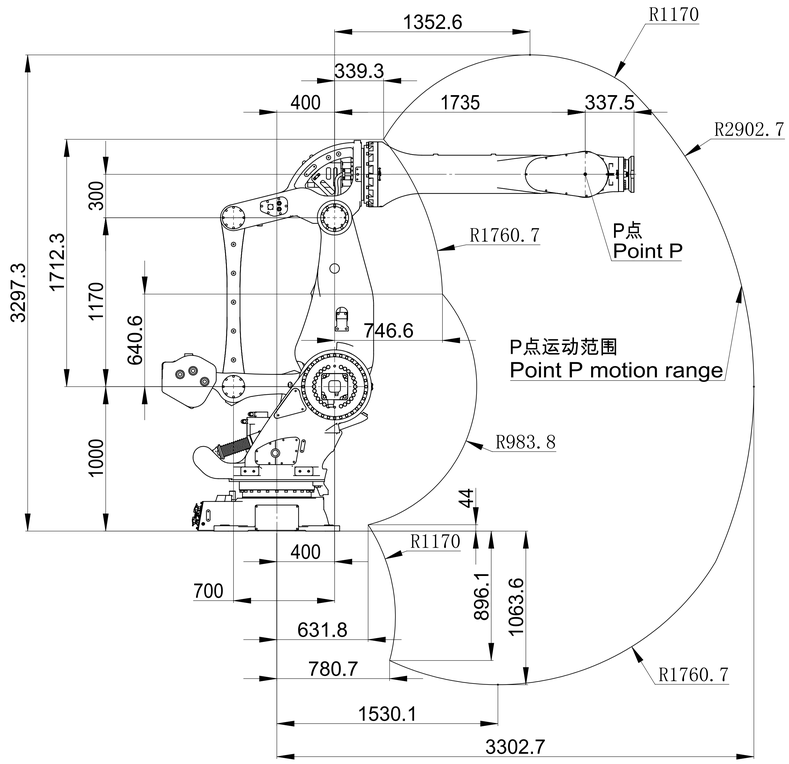

末端法兰安装接口
End flange mounting dimension

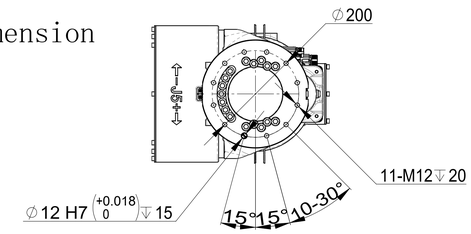

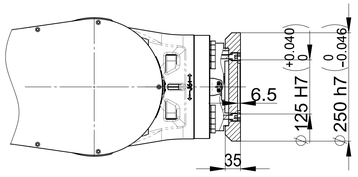

底座安装接口
Robot base mounting dimension

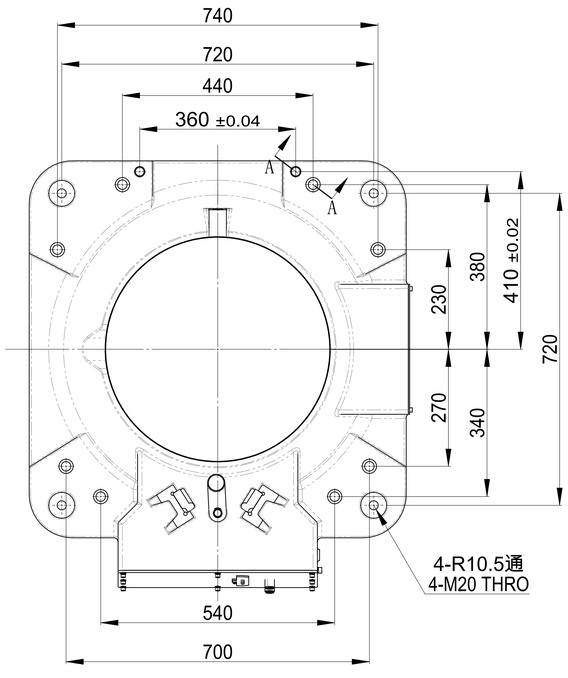

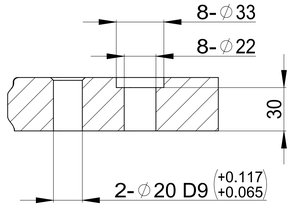

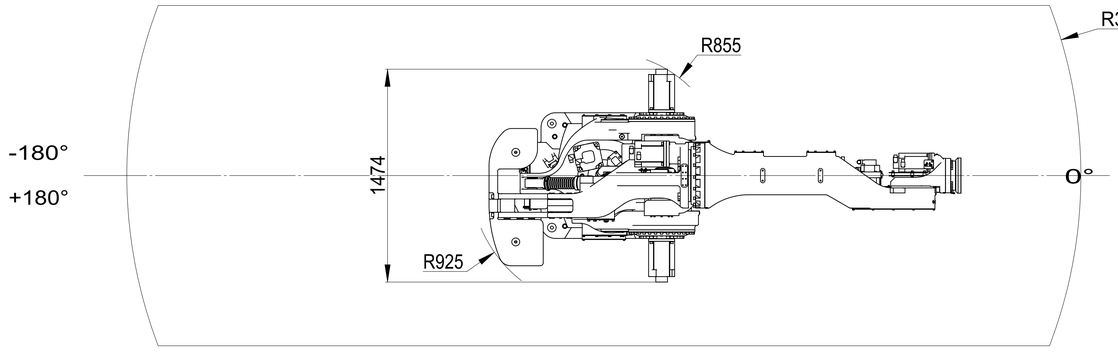

借用件登记
描图
校描
旧底图总号
签字
日期

图幅 SIZE	比例 SCALE	南京埃斯顿机器人工程有限公司 ESTUN Robotics Co.,Ltd
A0	1:15	运动空间包络及安装图 Motion space envelop diagram
共 1 页 SHEET 1	第 1 页 OF 1	iER420-3300-00T0.1